LA SPAZIALE

CATALOGO RICAMBI

S1

- Vivaldi
- Mini Vivaldi
- Rossini

RUBINETTO VAPORE ROSSINI - VIVALDI ..... pag. 3
RUBINETTO VAPORE MINI VIVALDI ..... pag. 4
ELETTROVALVOLA SCARICO ACQUA ..... pag. 5
GRUPPI DI EROGAZIONE ..... pag. 6
MOTOPOMPA ..... pag. 7
PORTAFILTRO ..... pag. 8
PORTAFILTRO 2009 / PORTAFILTRO PER CAPSULA ..... pag. 9
CALDAIA VIVALDI ..... pag. 10
CALDAIA MINI VIVALDI ..... pag. 11
TELAIO ..... pag. 12
IMPIANTO IDRICO VIVALDI ..... pag. 13
IMPIANTO IDRICO ROSSINI ..... pag. 14
IMPIANTO IDRICO ROSSINI ATTACCO DIRETTO ..... pag. 15
IMPIANTO IDRICO MINI VIVALDI ..... pag. 16
COMPONENTI ELETTRICI ED ELETTRONICI ..... pag. 17
CARROZZERIA ..... pag. 18
ACCESSORI ..... pag. 19

LISTA COMPONENTI ..... pag. 20

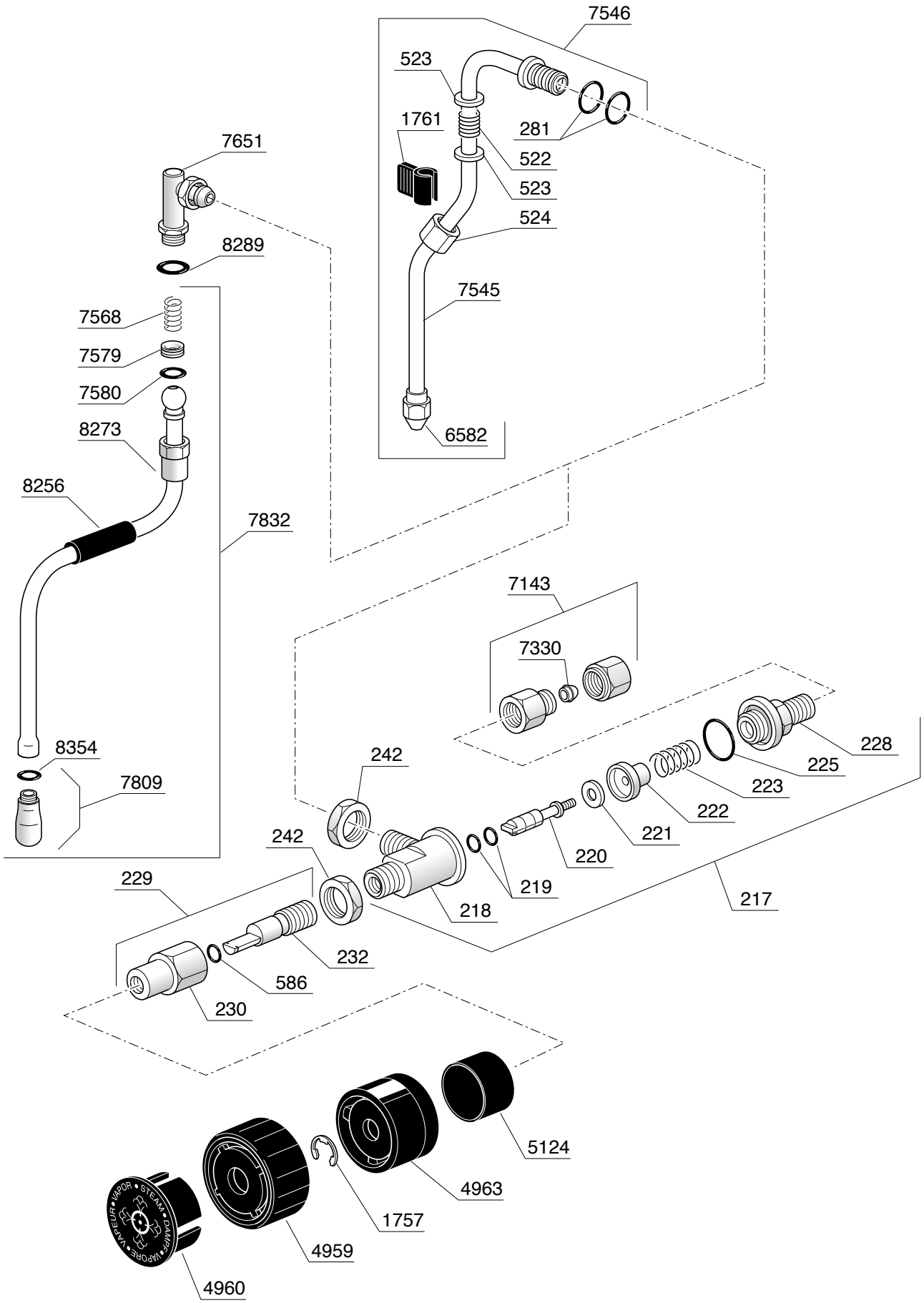
7546
523
1761
281
522
523
524
7545
6582
7651
8289
7568
7579
7580
8273
8256
7832
8354
7809
7143
7330
228
225
223
222
221
220
219
218
217
242
242
229
232
586
230
5124
4963
1757
4959
4960
VAPEUR • VAPOR • STEAM • DAMPF • VAPORE

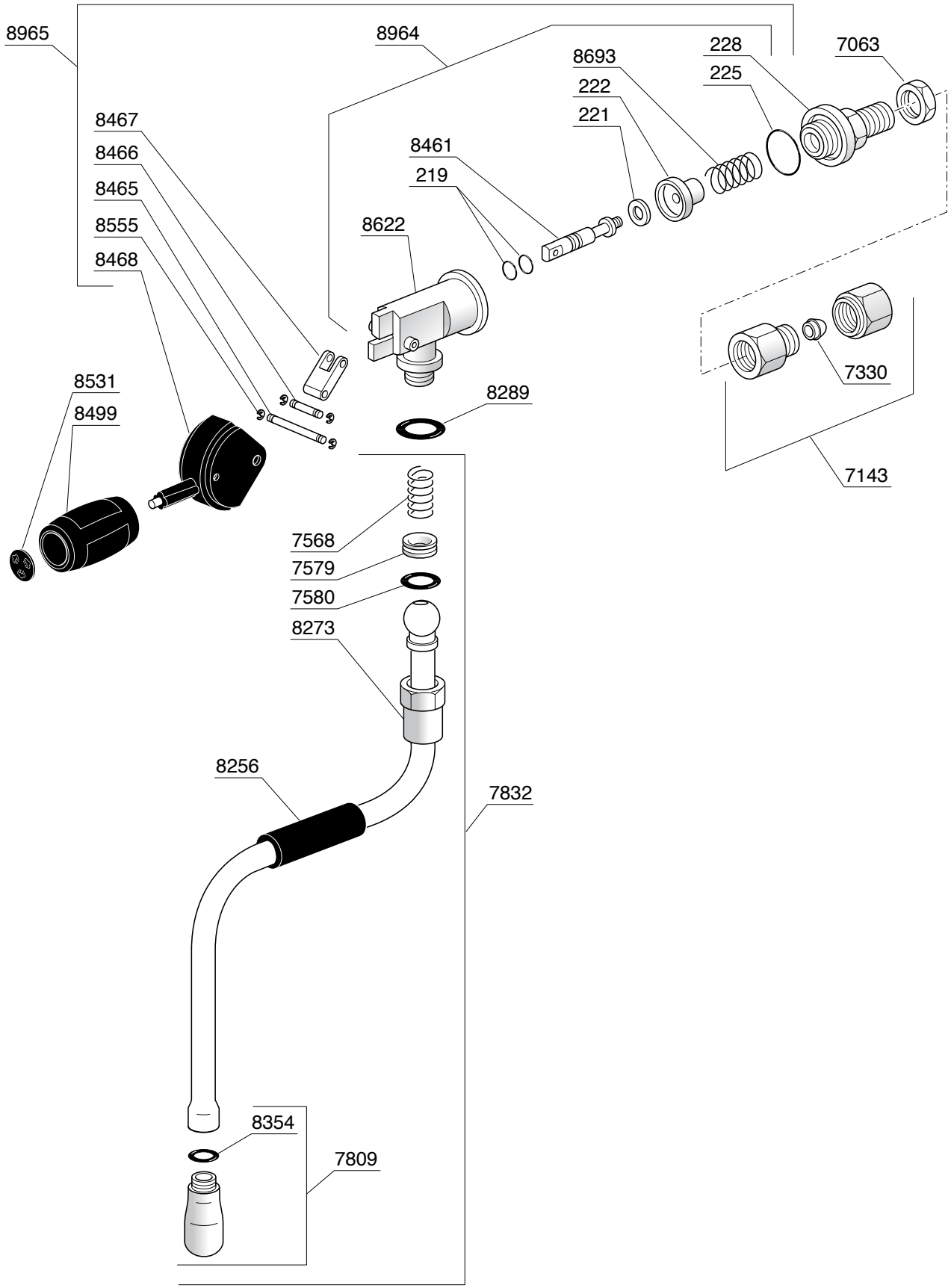
8965
8964
228
7063
8693
225
222
221
8467
8466
8461
219
8465
8555
8622
8468
7330
8531
8289
8499
7143
7568
7579
7580
8273
8256
7832
8354
7809

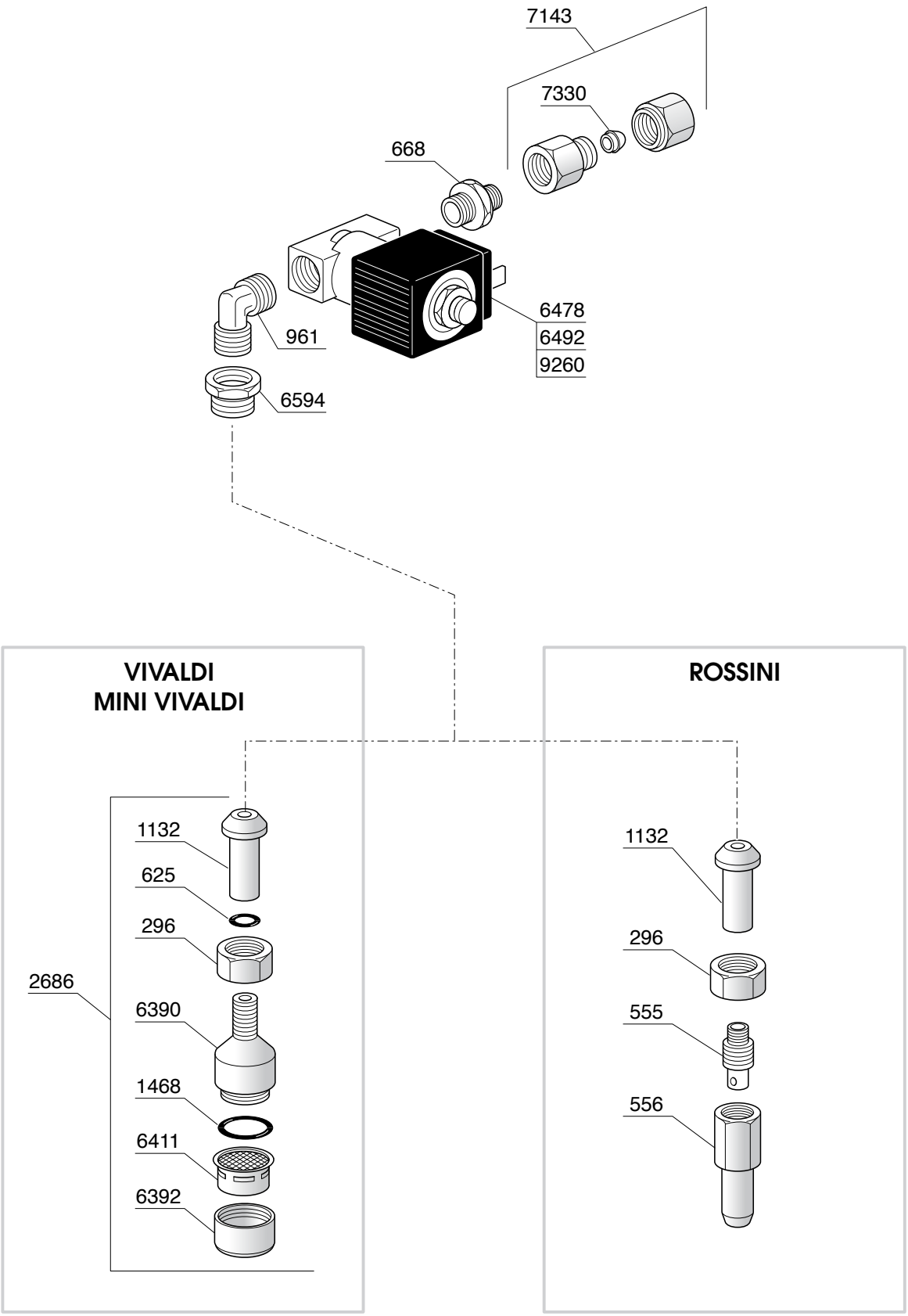
7143
7330
668
6478
6492
9260
961
6594
VIVALDI
MINI VIVALDI
1132
625
296
2686
6390
1468
6411
6392
ROSSINI
1132
296
555
556

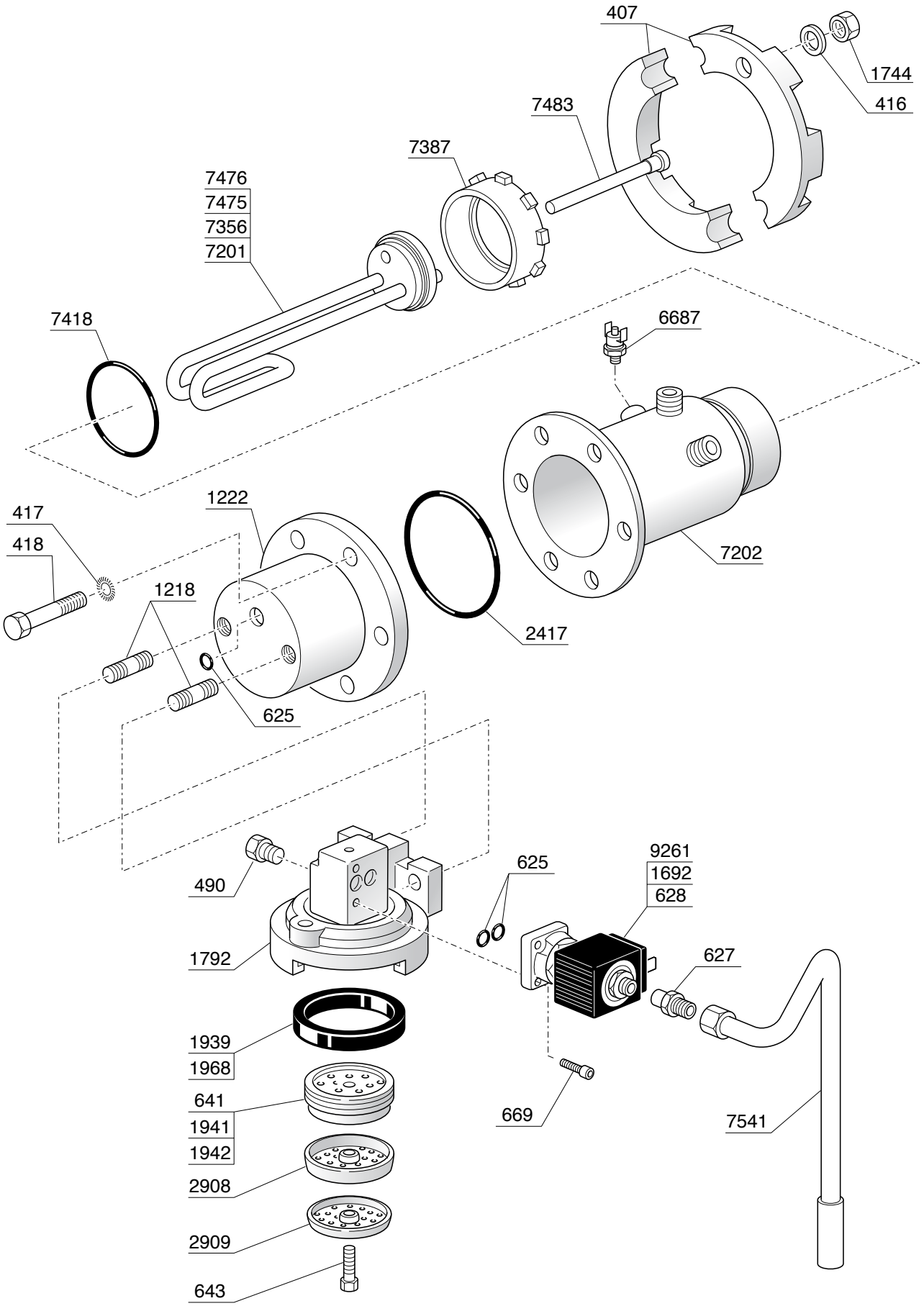
407
1744
416
7483
7387
7476
7475
7356
7201
7418
6687
7202
1222
417
418
1218
2417
625
490
625
9261
1692
628
1792
627
1939
1968
641
1941
1942
669
7541
2908
2909
643

VIVALDI

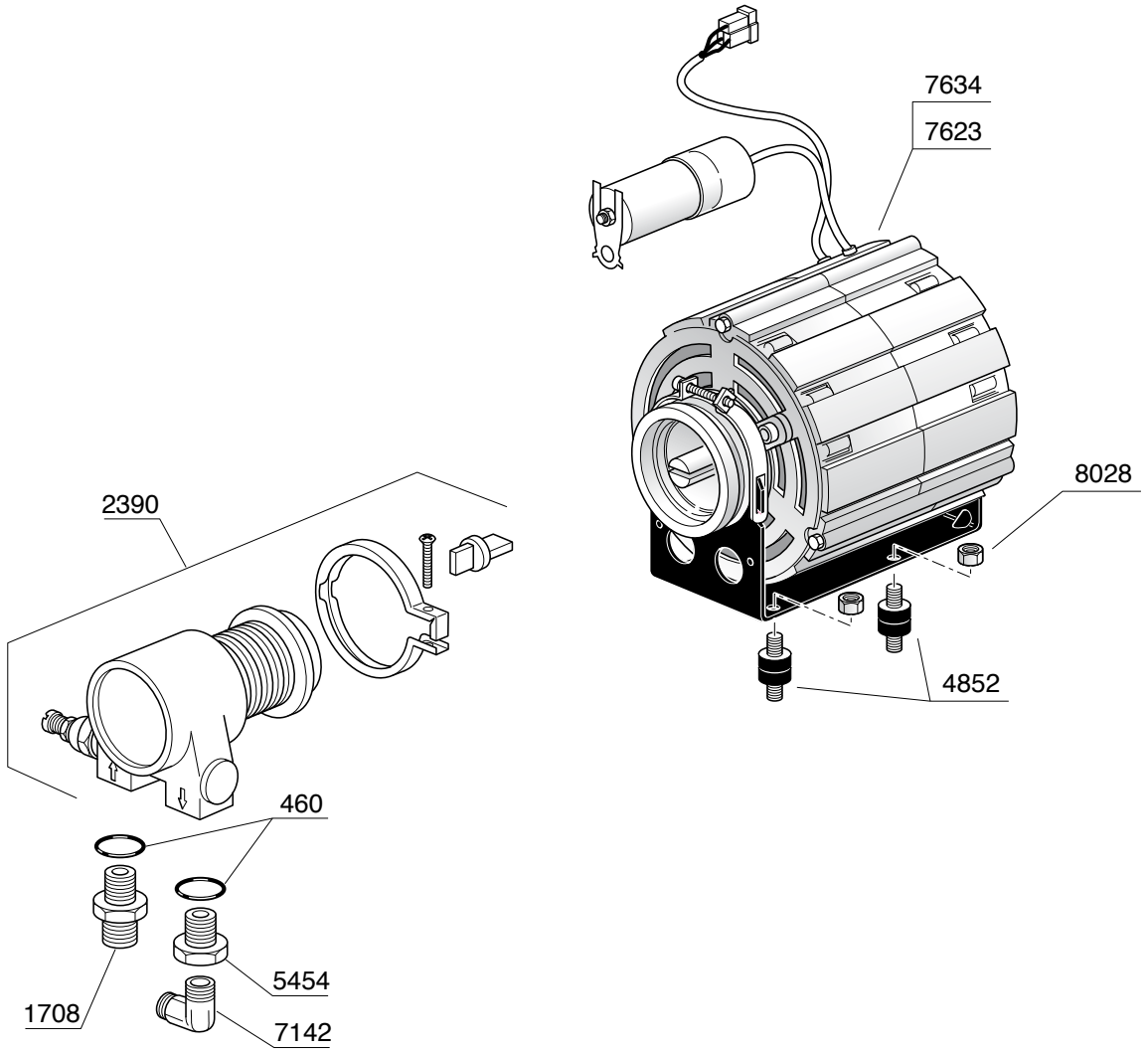

POMPA VIBRAZIONE ROSSINI E MINI VIVALDI

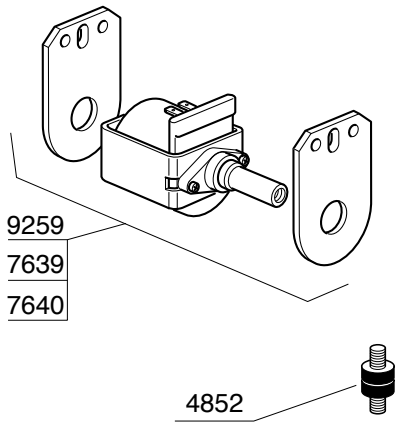

POMPA VIBRAZIONE ROSSINI E MINI VIVALDI CON ATTACCO ALLA RETE IDRICA

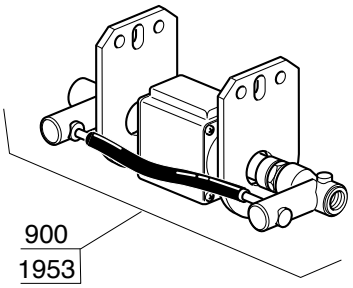

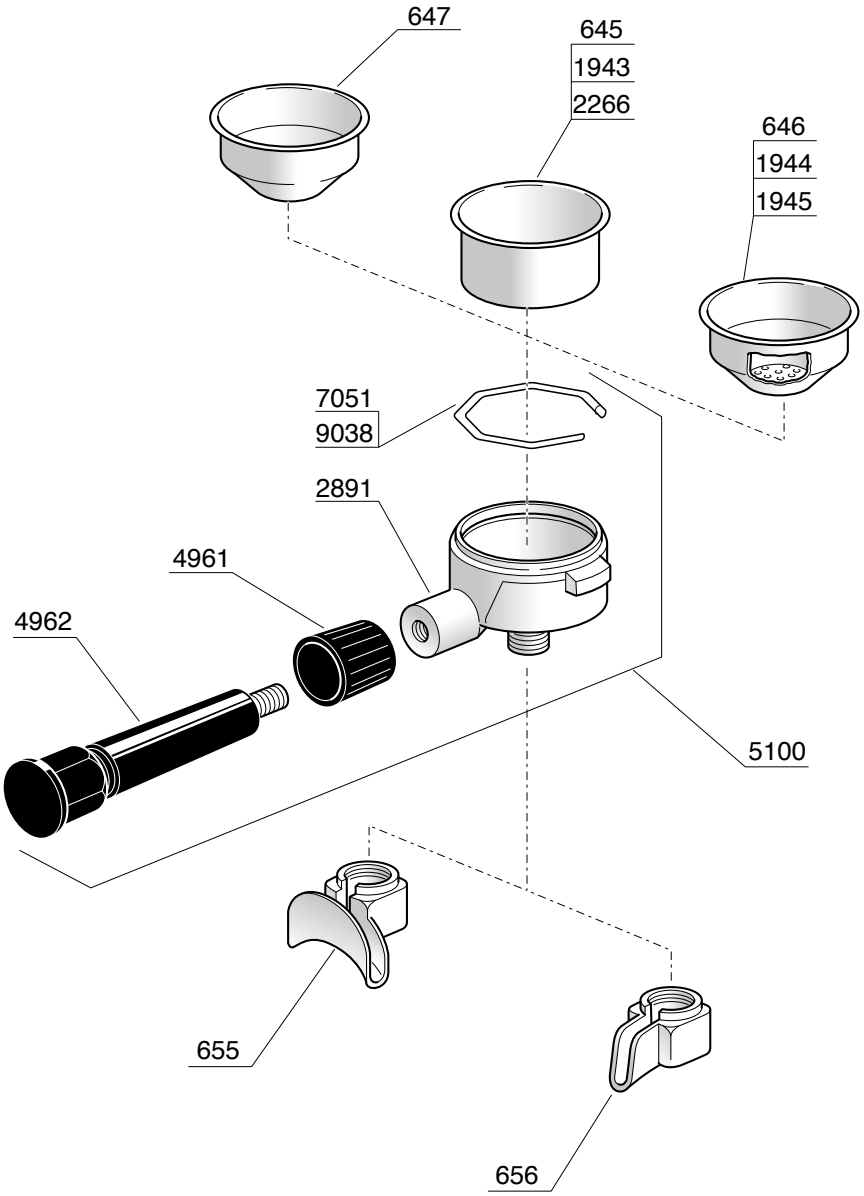
647
645
1943
2266
646
1944
1945
7051
9038
2891
4961
4962
5100
655
656

PORTAFILTRO 2009

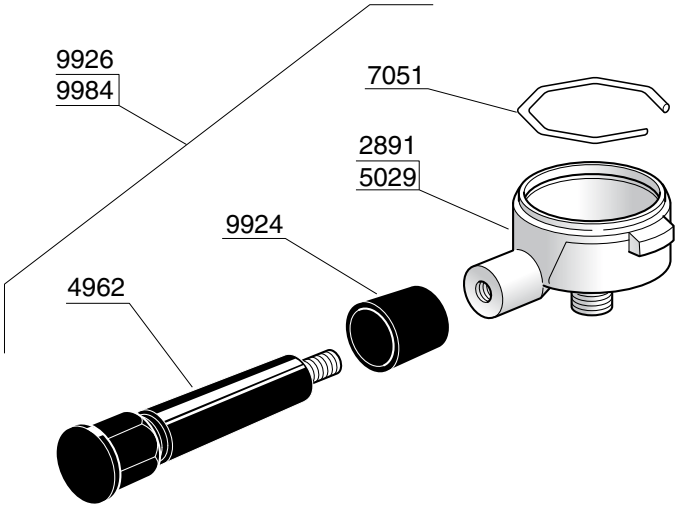

PORTAFILTRO PER CAPSULA

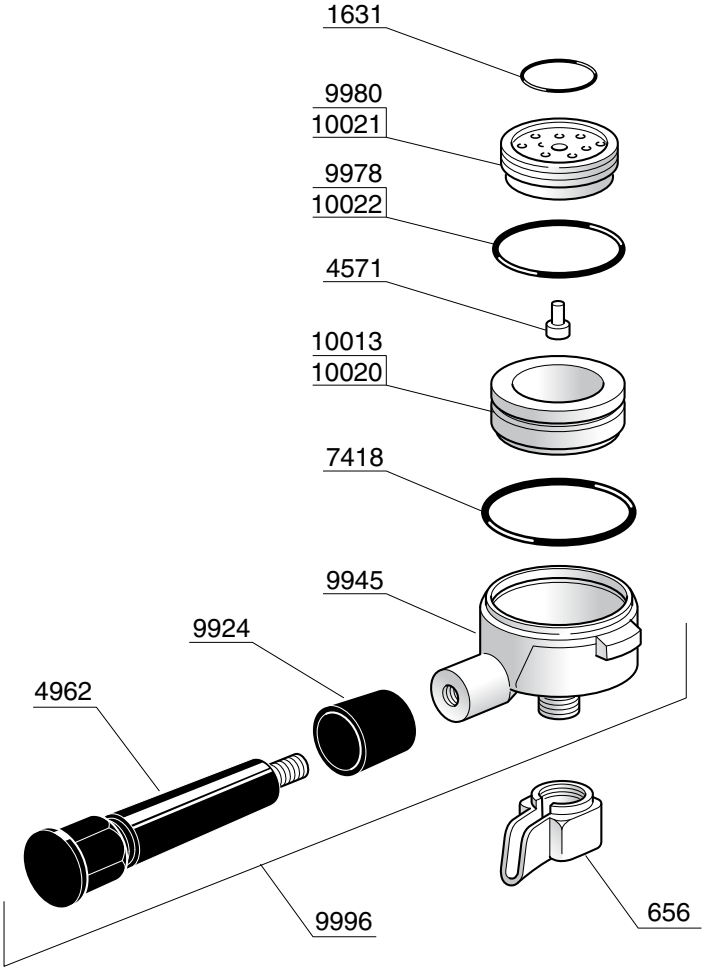

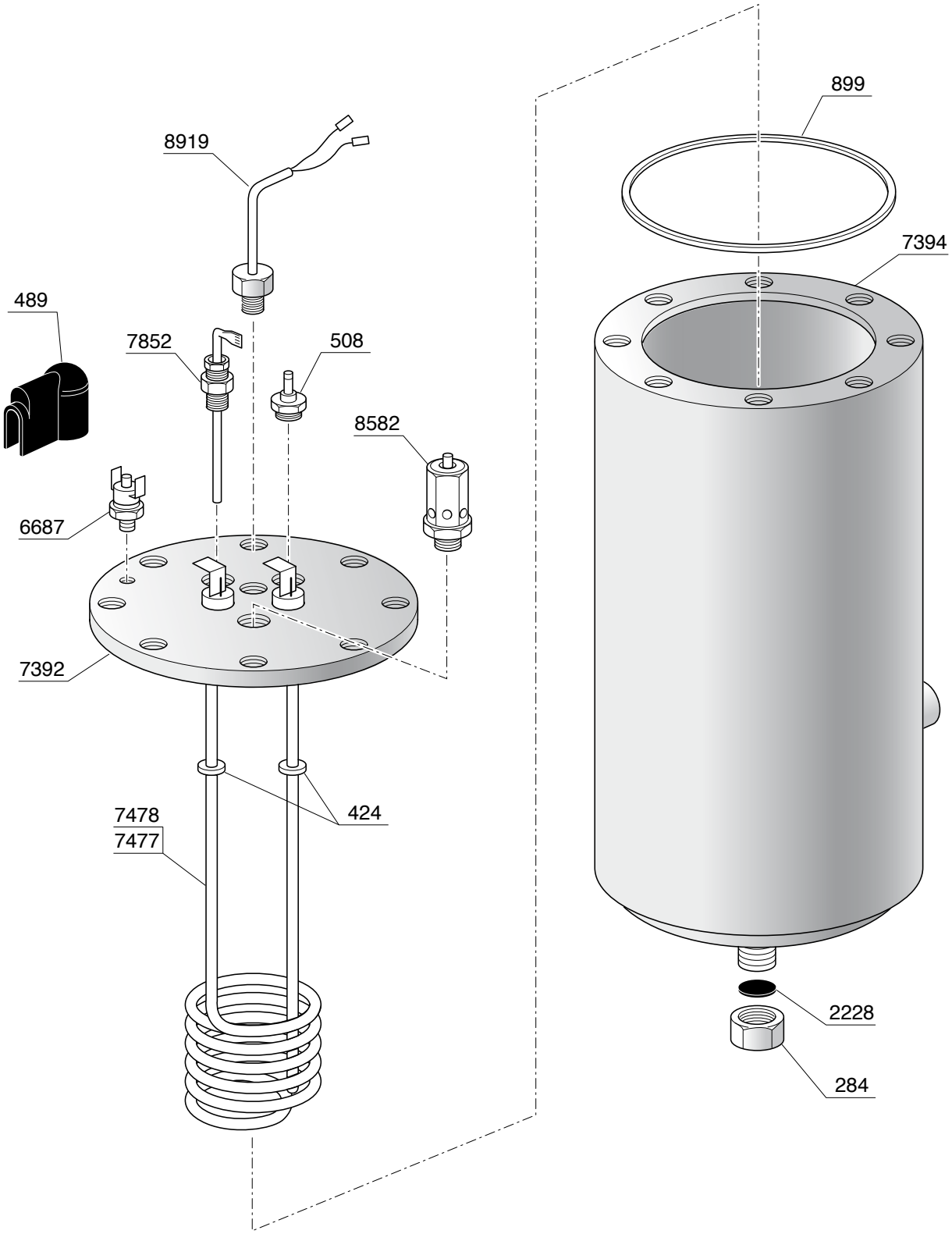
8919
489
7852
508
8582
6687
7392
7478
7477
424
899
7394
2228
284

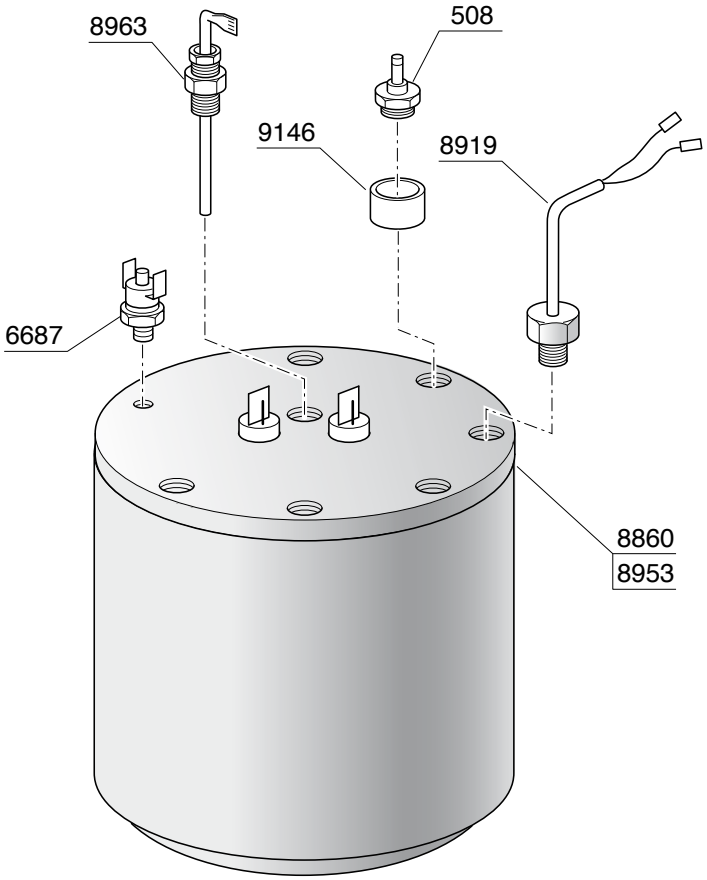
8963
508
9146
8919
6687
8860
8953

VIVALDI

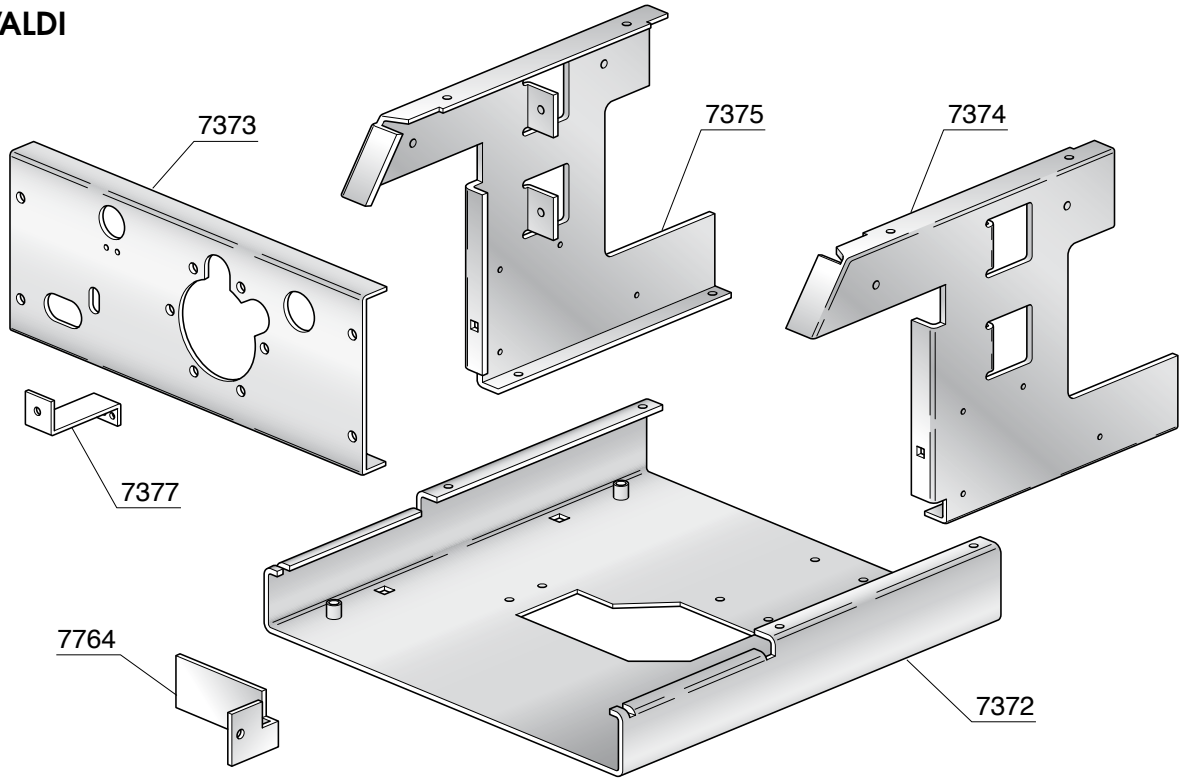

ROSSINI -MINI VIVALDI

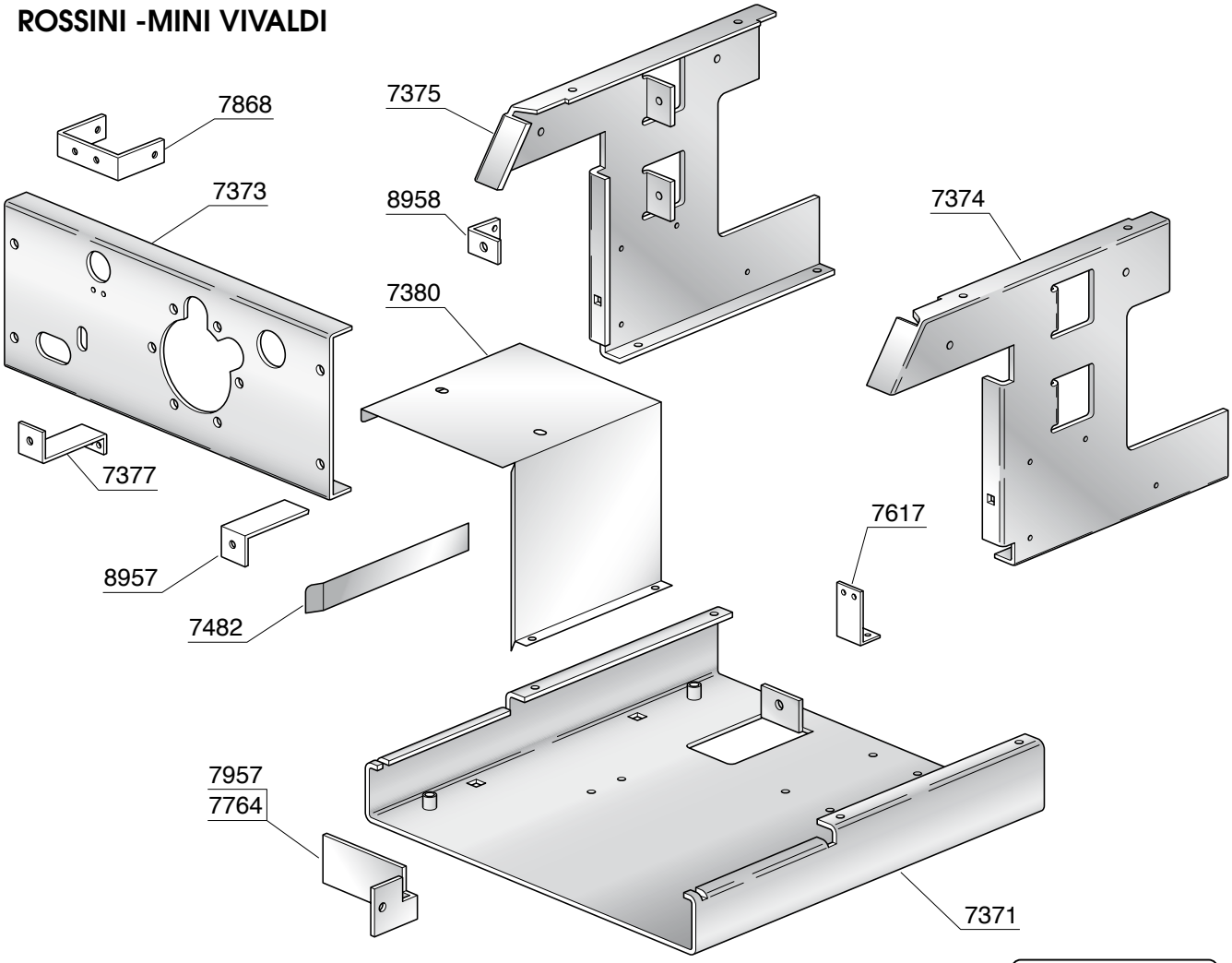

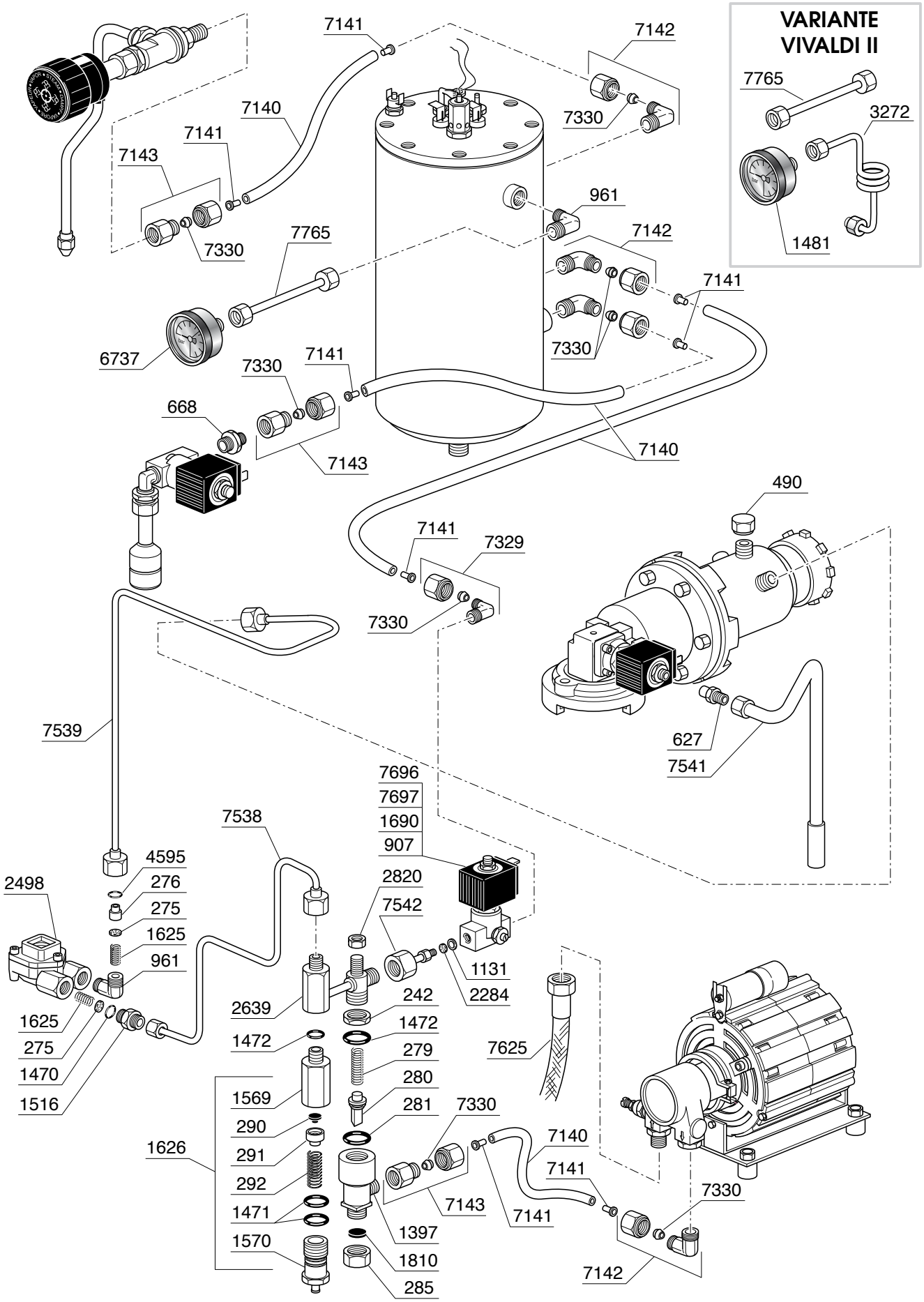
VARIANTE
VIVALDI II
7765
3272
1481
7141
7142
7140
7330
7143
961
7765
6737
668
490
7329
7539
627
7541
7696
7697
1690
907
7538
4595
276
275
1625
961
2498
2820
7542
1131
2284
242
1472
279
280
281
2639
1625
275
1470
1516
1569
290
291
292
1471
1570
1626
1397
1810
285
7625
7330
7140
7141
7143
7142

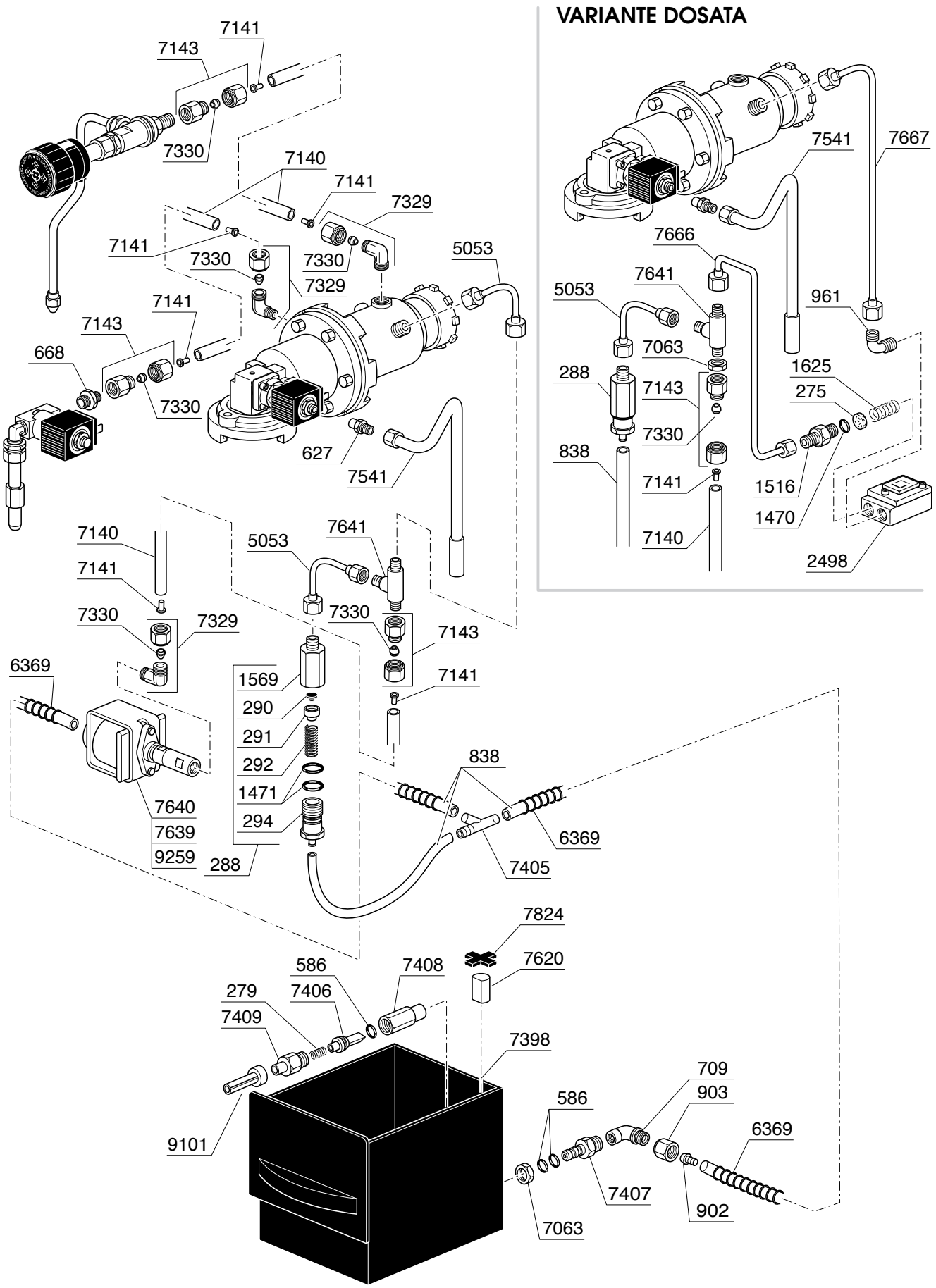
VARIANTE DOSATA
7141
7143
7330
7140
7141
7329
7141
7330
7330
7329
5053
7141
7143
668
7330
627
7541
7140
7141
7330
7329
6369
1569
290
291
292
1471
294
288
7640
7639
9259
5053
7641
7330
7143
7141
838
6369
7405
7824
7620
586
7408
279
7406
7409
7398
9101
709
903
586
6369
7407
902
7063
7541
7667
7666
7641
5053
961
7063
288
7143
1625
275
7330
838
7141
1516
1470
7140
2498

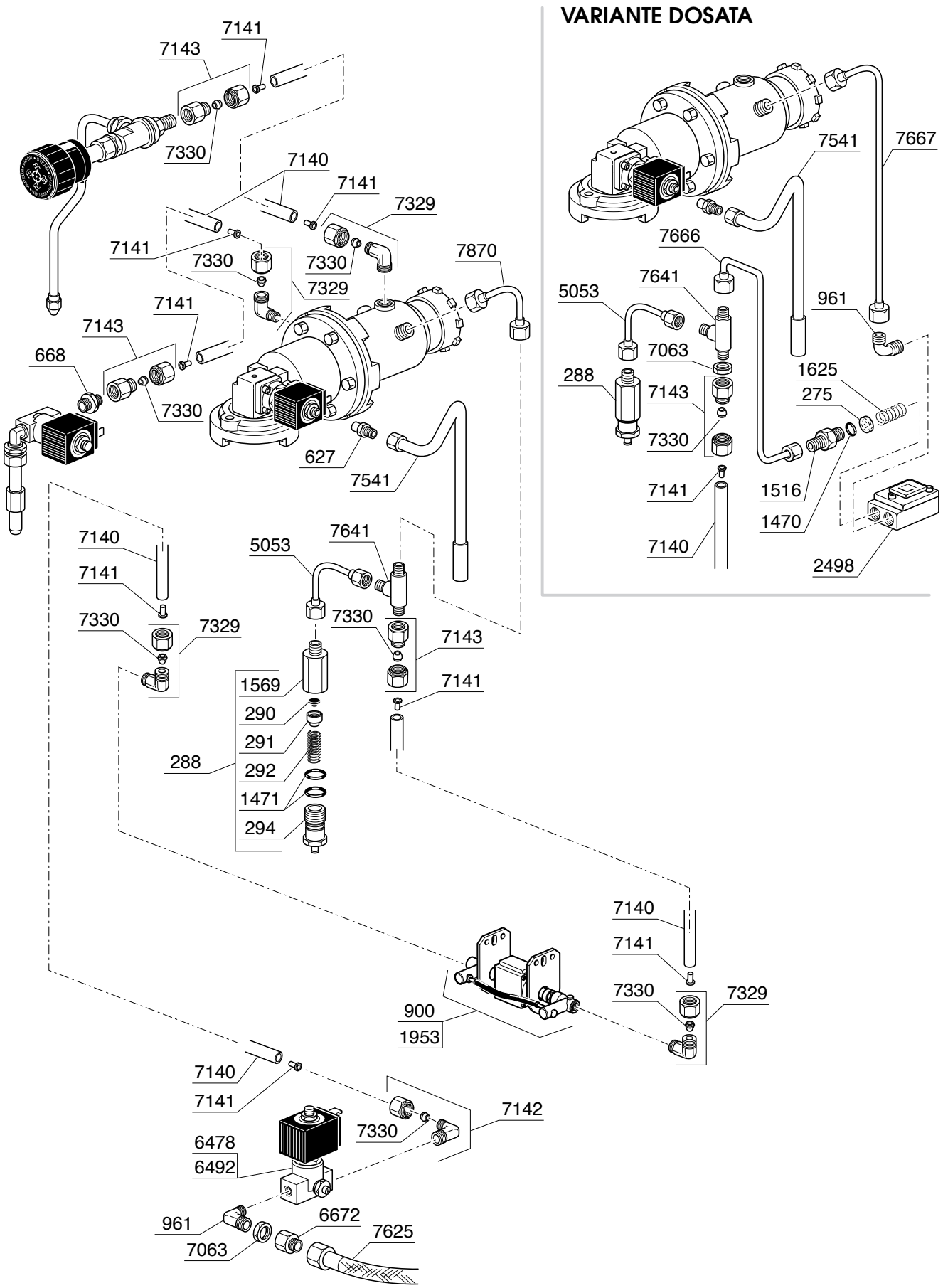
VARIANTE DOSATA
7141
7143
7330
7140
7141
7329
7141
7330
7330
7329
7870
7141
7143
668
7330
627
7541
7541
7667
7666
7641
5053
961
7063
288
7143
1625
275
7330
7141
1516
1470
7140
2498
7140
7141
7330
7329
5053
7641
7330
7143
1569
7141
290
291
288
292
1471
294
7140
7141
7330
7329
900
1953
7140
7141
7142
7330
6478
6492
961
6672
7625
7063

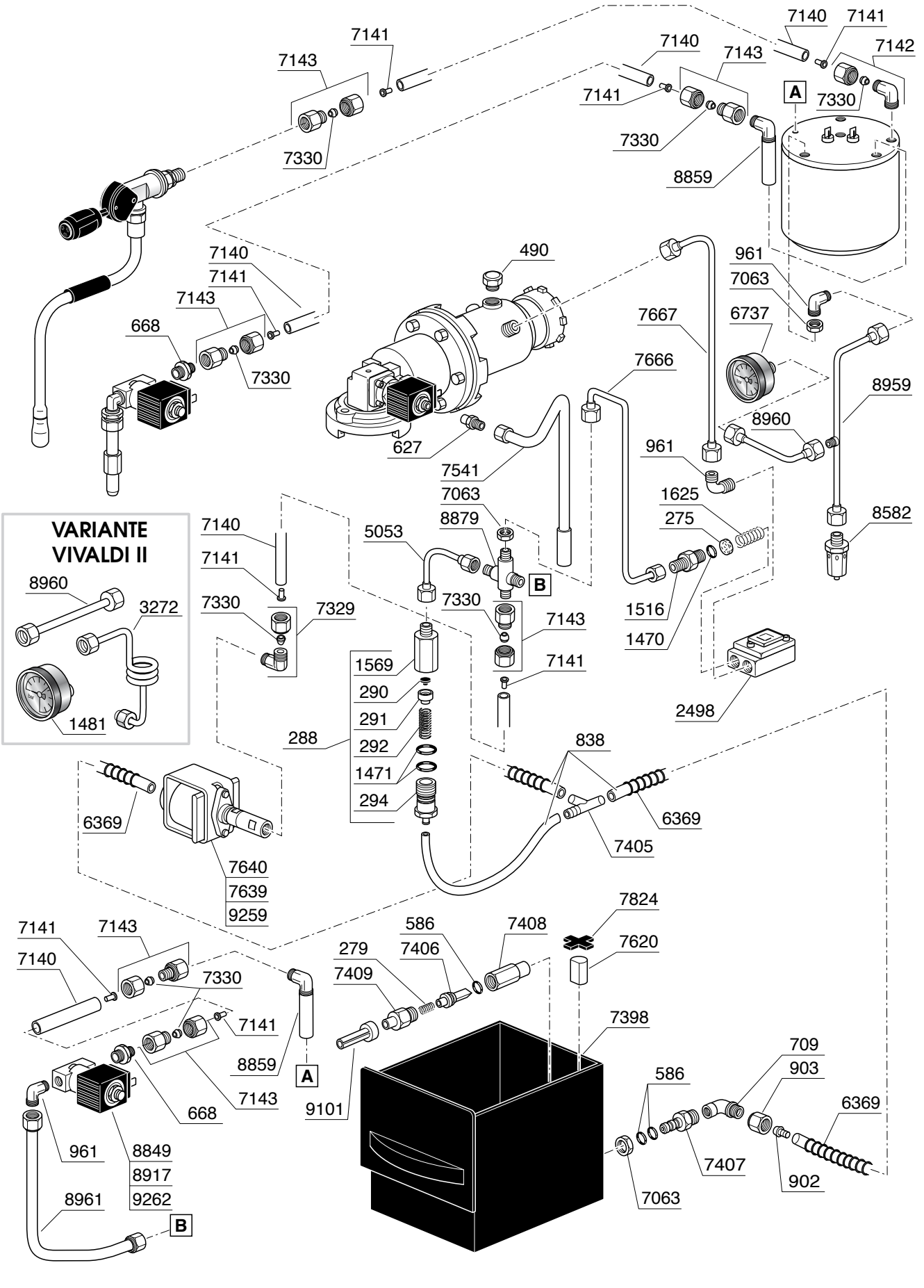
7140
7141
7142
7143
7330
A
8859
490
961
7063
6737
7667
7666
8959
8960
627
7541
1625
275
8582
1516
1470
2498
VARIANTE
VIVALDI II
8960
3272
1481
7329
5053
8879
B
1569
290
291
292
1471
294
288
838
6369
7405
7640
7639
9259
7824
586
7408
7620
279
7406
7409
7398
9101
709
903
902
7407
8849
8917
9262
8961
668

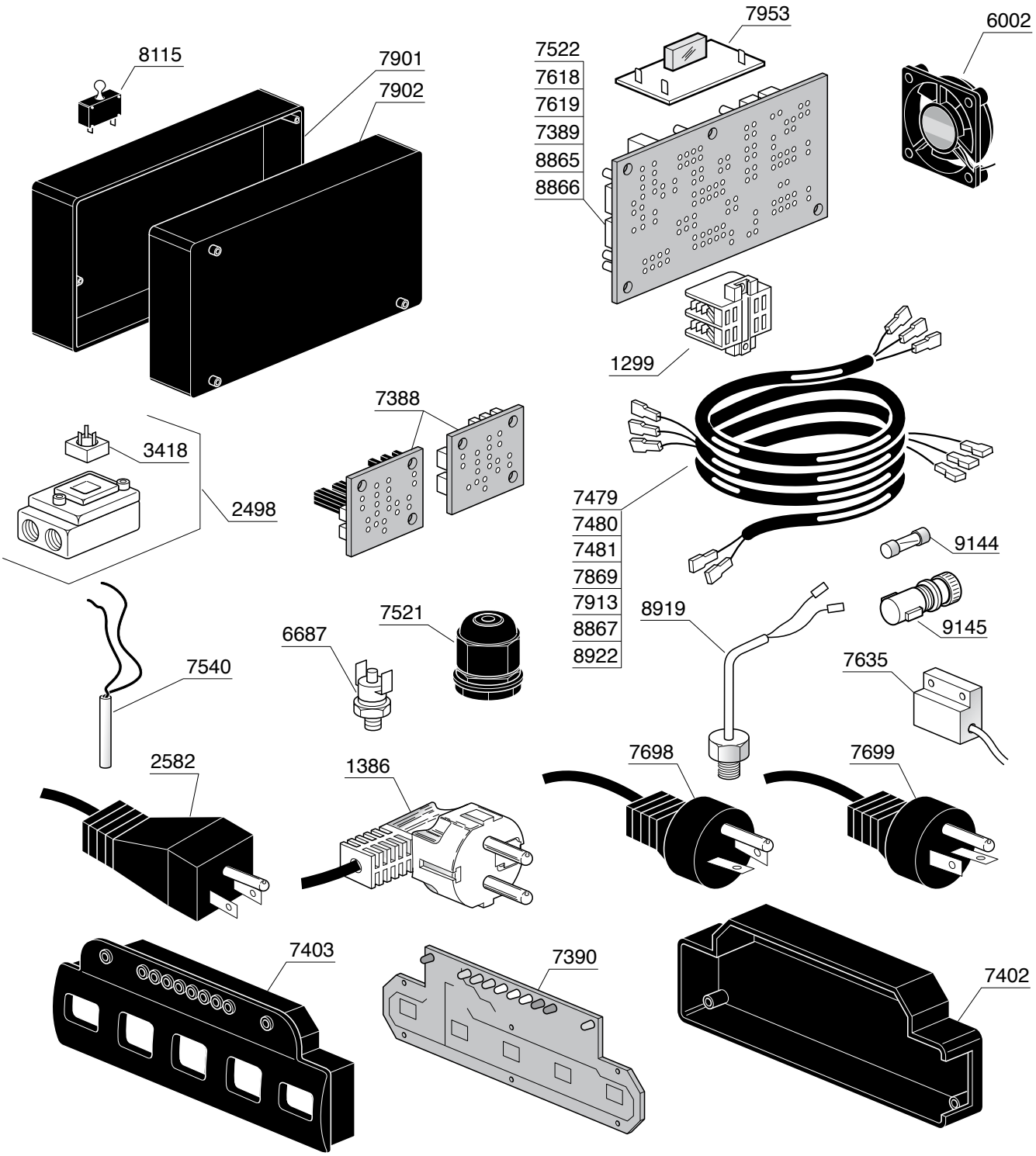

VIVALDI
MINI VIVALDI

8924
8944
7791
9340

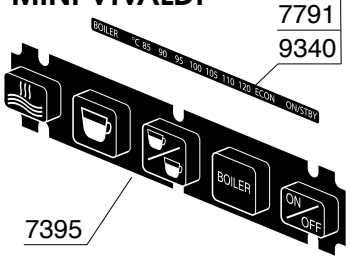

ROSSINI

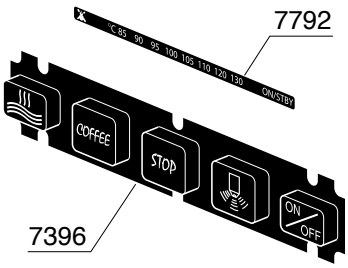

ROSSINI DOSATA

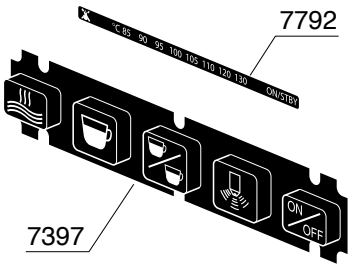

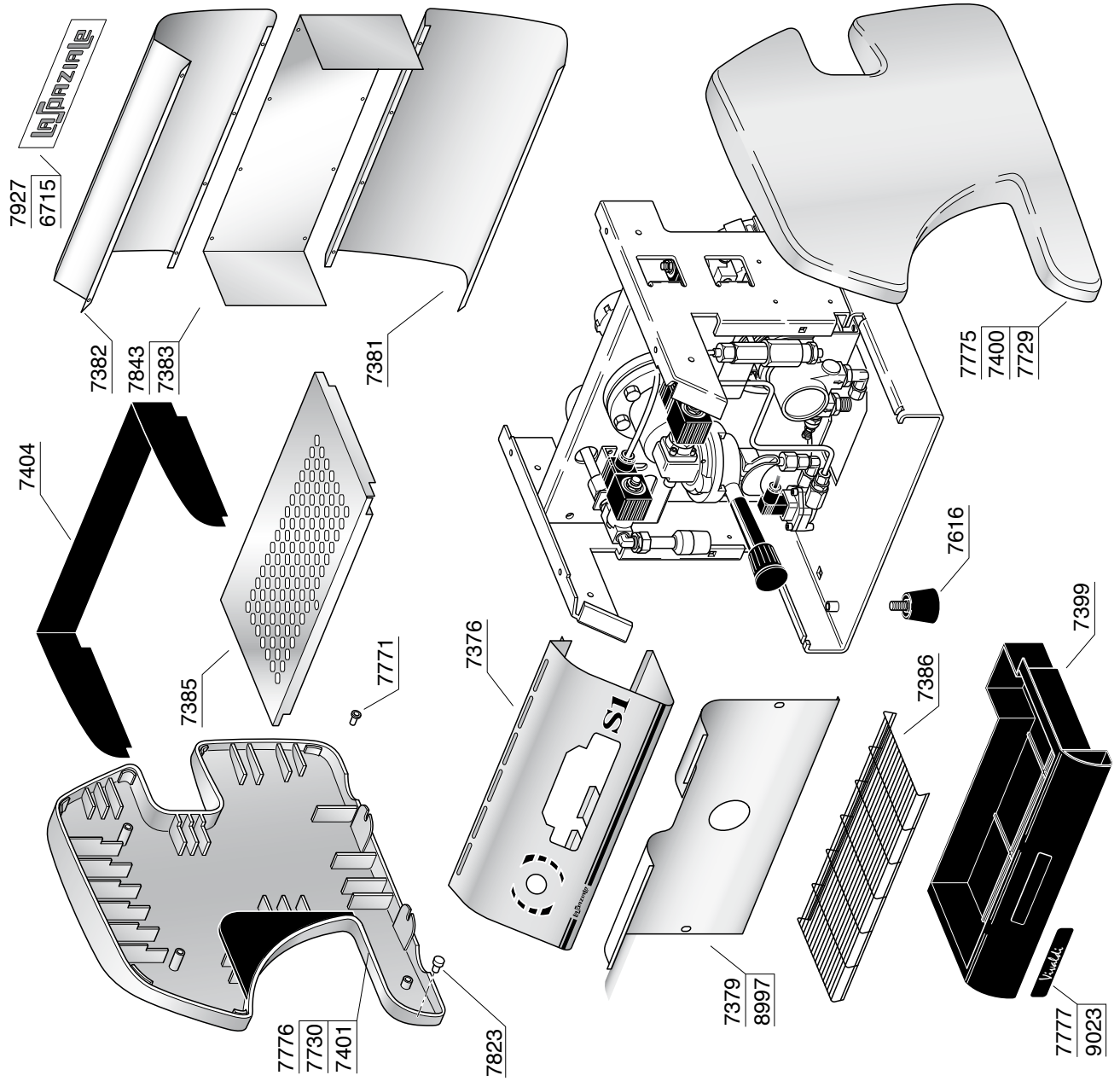
7927
6715
7382
7843
7383
7381
7404
7385
7771
7776
7730
7401
7823
7376
S1
7379
8997
7386
7616
7775
7400
7729
7399
7777
9023

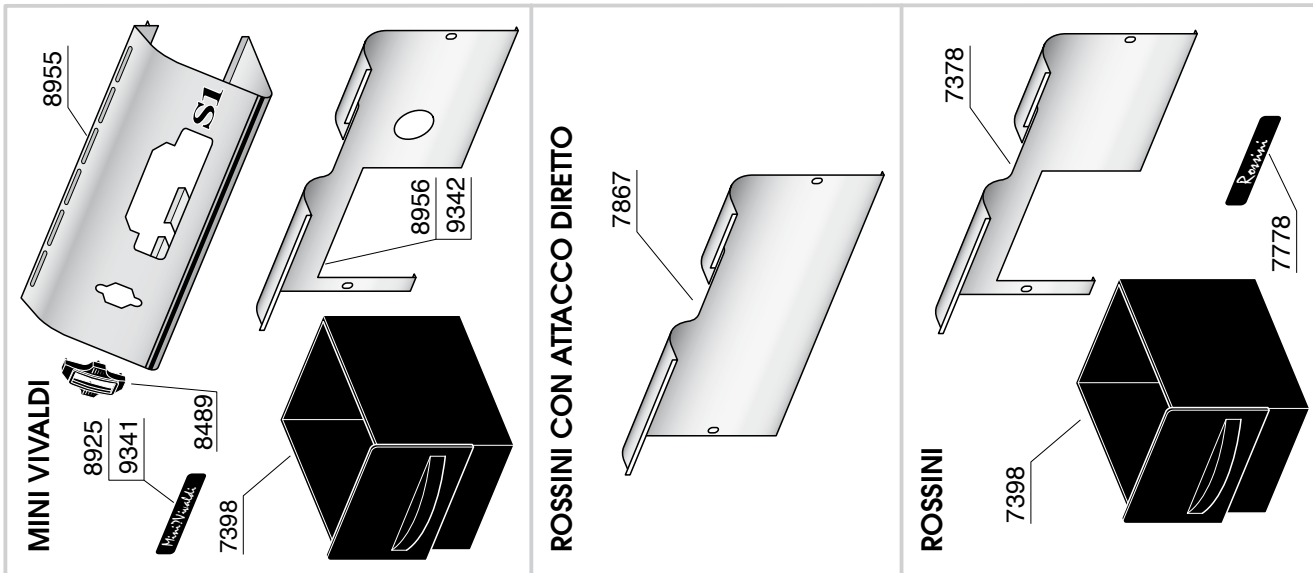
MINI VIVALDI
8955
S1
8925
9341
8489
7398
8956
9342
ROSSINI CON ATTACCO DIRETTO
7867
ROSSINI
7378
7778
7398

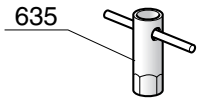

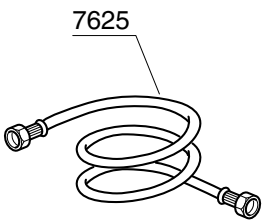

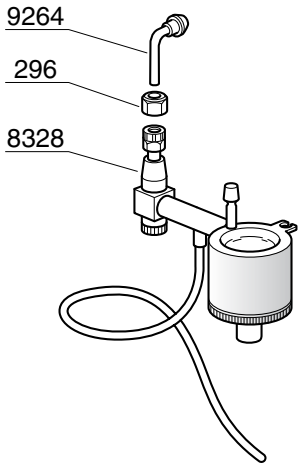

TIMER - CONTABATTUTE

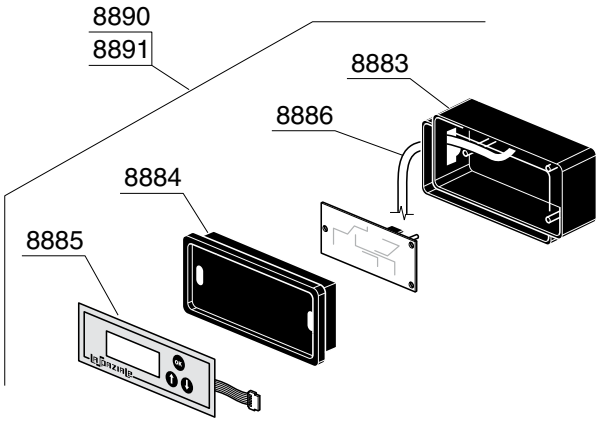

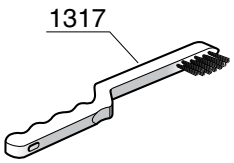

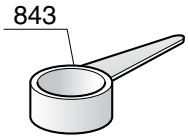

KIT SCARICO DIRETTO

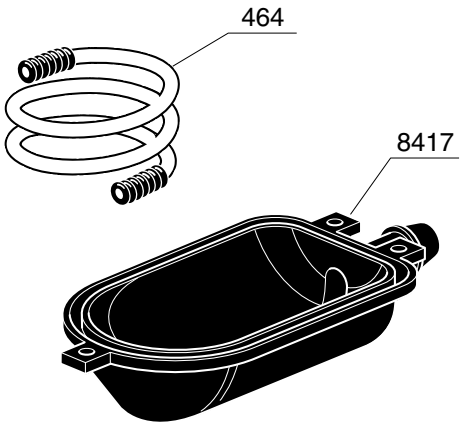

KIT CIALDA

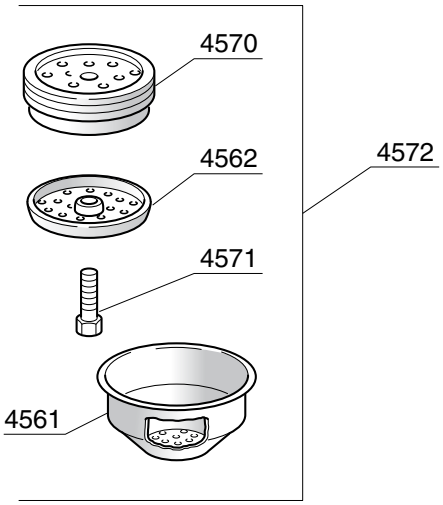

FILTRO ACQUA

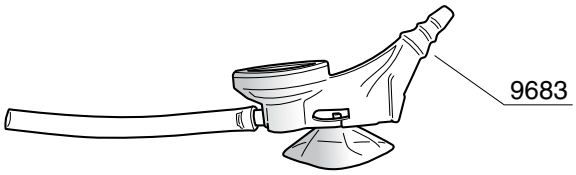

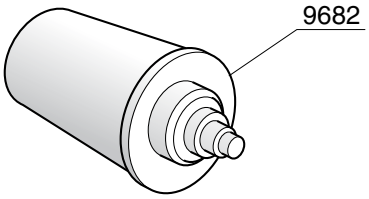

Codice	Descrizione
217	RUBINETTO COMPLETO 1/4”
218	CORPO RUBINETTO
219	GUARNIZIONE OR 102 VITON
220	ASTA RUBINETTO
221	GUARNIZIONE DIAMETRO 14 TENUTA RUBINETTO
222	PORTA GUARNIZIONE
223	MOLLA RUBINETTO
225	GUARNIZIONE OR 128 VITON
228	RACCORDO 1/4”
229	TERMINALE COMPLETO A VITE
230	BUSSOLA PER VITONE RUBINETTO
232	ASTA PER VITONE
242	GHIERA 3/8” SPESSORE 5
275	FILTRO
276	GIGLEUR ALIMENTAZIONE GRUPPO F=0,57mm
279	MOLLA VALVOLA NON RITORNO
280	VALVOLINO NON RITORNO
281	GUARNIZIONE OR 107 VITON
284	TAPPO FEMMINA 1/4”
285	TAPPO FEMMINA 3/8”
288	VALVOLA ESPANSIONE CON PORTAGOMMA
290	GUARNIZIONE TENUTA
291	PORTAGUARNIZIONE
292	MOLLA PER VALVOLA ESPANSIONE
294	REGISTRO VALVOLA ESPANSIONE CON PORTAGOMMA
296	DADO 3/8” FISSAGGIO SCARICO ACQUA
407	SEMIANELLO ALLUMINIO
416	RONDELLA PIANA DIAMETRO 8 ZINCATO
417	ROSETTA DENTELLATA DIAMETRO 8
418	VITE TE 8X45 ZINCATA
424	GUARNIZIONE RESISTENZA
460	GUARNIZIONE OR 118 NBR 70
464	TUBO SCARICO 16 X 21
489	COPERTURA PLASTICA RESISTENZA
490	TAPPO 1/8” MASCHIO
508	VALVOLINO DEPRESSIONE
522	MOLLA PER TUBO VAPORE
523	RONDELLA
524	DADO FISSAGGIO TUBO VAPORE
555	ROMPIGETTO SCARICO ACQUA
556	COPRIROMPIGETTO
586	GUARNIZIONE OR 105 NBR
625	GUARNIZIONE OR 105 VITON MAGGIORATA
627	RACCORDO PER SCARICO
628	ELETTROVALVOLA 3 VIE 230V/50Hz
635	CHIAVETTA
641	PORTA DOCCETTA
643	VITE TE 5X25 INOX
644	PRESSINO MANUALE
645	FILTRO 2 CAFFE`
646	FILTRO 1 CAFFE`
647	FILTRO CIECO
655	BECCUCCIO 2 CAFFE’
656	BECCUCCIO 1 CAFFE’
668	NIPLES 1/4”
669	VITE TCCE 4X10 INOX
709	PIPETTA 1/4” MASCHIO -1/4” FEMMINA
838	TUBETTO SILICONE 5X8
843	DOSINO
899	GUARNIZIONE BOILER
900	POMPA VIBRAZIONE 220V ROSSINI ATTACCO DIRETTO

Codice	Descrizione
902	PORTAGOMMA 1/4”
903	DADO PORTAGOMMA 1/4”
907	ELETTROVALVOLA 2 VIE 230V/50-60Hz
961	PIPETTA 1/4” MASCHIO
1131	RONDELLA OTTONE DIAMETRO 8
1132	RACCORDO PER SCARICO ACQUA
1218	PRIGIONIERO 10 X 35
1222	CAMPANA GRUPPO
1299	MORSETTO UNIPOLARE 3F/3F
1317	SPAZZOLINO
1386	CAVO ALIMENTAZIONE
1397	CORPO VALVOLA RITEGNO
1468	GUARNIZIONE OR 119 VITON
1470	GUARNIZIONE OR 114 VITON
1471	GUARNIZIONE OR 121 VITON
1472	GUARNIZIONE OR 115 VITON R10
1481	MANOMETRO QUADRO DOPPIA SCALA
1516	NIPLES 1/4” - 1/8” PER CONTATORE VOLUMETRICO
1569	CORPO VALVOLA ESPANSIONE
1570	REGISTRO VALVOLA ESPANSIONE
1625	MOLLA GIGLEUR SUPER
1626	VALVOLA ESPANSIONE COMPLETA
1631	GUARNIZIONE 3125 OR 31.42X2.62
1690	ELETTROVALVOLA 2 VIE 115V/50-60HZ
1692	ELETTROVALVOLA 3 VIE 115V/50-60Hz
1708	NIPLES 3/8” - 1/4”
1744	DADO ESAGONALE 8X1,25 ZINCATO
1757	SEEGER DIAMETRO 7
1761	MANIGLIETTA PER TUBO VAPORE
1792	CORPO GRUPPO ELETTRICO
1810	GUARNIZIONE IN KLINGER DIAMETRO 4,5mm SPESSORE 2mm
1939	GUARNIZIONE SOTTOCOPPA SPESSORE 6,3mm
1941	PORTADOCCETTE IN OTTONE H=11
1942	PORTADOCCETTE IN OTTONE H=15
1943	FILTRO 2 CAFFE` BASSO
1944	FILTRO 1 CAFFE’ FORI PICCOLI
1945	FILTRO 1 CAFFE` BASSO
1953	POMPA A VIBRAZIONE 110V ROSSINI ATTACCO DIRETTO
1968	GUARNIZIONE SOTTOCOPPA SPESSORE 6,7mm
2228	GUARNIZIONE IN KLINGHER DIAMETRO 11,5mm SPESSORE 2mm
2266	FILTRO 2 CAFFE’ FORI PICCOLI
2284	FILTRO FILO ACCIAIO INOX DIAMETRO 8x1,5
2390	POMPA ROTATIVA 50 Lt/h + GIUNTO
2417	GUARNIZIONE OR GRUPPO VITON
2498	CONTATORE VOLUMETRICO FORO 1,15mm
2582	CAVO 3x14 AWG CON SPINA AMERICANA
2639	TUBO COLLETTORE ALIMENTAZIONE
2686	SCARICO ACQUA COMPLETO
2820	DADO M 12 ZINCATO
2891	PORTAFILTRO CORTO
2908	DOCCETTA
2909	CONTRODOCCIA
3272	TUBO MANOMETRO ACQUA
3418	CONNETTORE PER CONTATORE VOLUMETRICO + OUT
4561	FILTRO PER CIALDA
4562	DOCCIA DIAMETRO 32 PER CIALDA
4570	PORTADOCCETTE PER CIALDA
4571	VITE INOX TS 5x20
4572	KIT PER GRUPPO A CIALDA
4595	GUARNIZIONE TEFLON PER GIGLEUR
4852	ANTIVIBRANTE 15x15 MASCHIO FILETTO 10mm

Codice	Descrizione
4959	GOMMA MANOPOLA VAPORE
4960	TAPPO MANOPOLA VAPORE
4961	GOMMA MANOPOLA PORTAFILTRO
4962	MANOPOLA PORTAFILTRO
4963	MANOPOLA RUBINETTO VAPORE
5029	PORTAFILTRO BASSO CROMATO
5053	TUBO 1/4”
5100	PORTAFILTRO COMPLETO
5124	COMPLETAMENTO MANOPOLA ANODIZZATA NERA
5454	RIDUZIONE 3/8” MASCHIO -1/4” FEMMINA
6002	VENTILATORE 12V. CC CABLATO
6369	MOLLA PROTEZIONE TUBO SILICONE
6390	RACCORDO SUPERIORE ROMPIGETTO CROMATO
6392	RACCORDO INFERIORE ROMPIGETTO CROMATO
6411	INTERNO PER AERATORE 22/1M-24/1F
6478	ELETTROVALVOLA 2 VIE 1/4” 230V/50-60 DIAMETRO 3mm
6492	ELETTROVALVOLA 2 VIE 1/4” 115V/60 DIAMETRO 3mm UR
6582	VAPORIZZATORE 3 FORI
6594	ADATTATORE RUBINETTO PER TUBO VAPORE SNODATO
6672	RIDUZIONE 1/4”
6687	TERMOSTATO SICUREZZA
6715	TARGA “LA SPAZIALE”
6737	MANOMETRO DIAMETRO 43mm FLANGIATO 0-2,5 BAR
7051	MOLLA PORTAFILTRO DIAMETRO 1,2mm
7063	GHIERA 1/4” SPESSORE 3mm
7140	TUBO TEFLON 8 X 6
7141	BUSSOLA DI RINFORZO
7142	RACCORDO AD ANGOLO MASCHIO 1/4”
7143	RACCORDO DIRITTO 1/4” FEMMINA
7201	RESISTENZA 230V/1250W
7202	CALDAIETTA
7329	RACCORDO AD ANGOLO MASCHIO 1/8”
7330	OGIVA OTTONE PER TUBO TEFLON DIAMETRO 8mm
7356	RESISTENZA 230V/800W
7371	OMEGA ROSSINI
7372	OMEGA VIVALDI
7373	FASCIONE
7374	FIANCO INTERNO DESTRO
7375	FIANCO INTERNO SINISTRO
7376	FRONTALINO VIVALDI E ROSSINI
7377	PIASTRA ELETTROVALVOLA ACQUA
7378	COPRISCARICO ROSSINI
7379	COPRISCARICO VIVALDI
7380	GUIDA DESTRA TANICA ACQUA ROSSINI E MINIVIVALDI
7381	PANNELLO POSTERIORE INFERIORE
7382	PANNELLO SUPERIORE INFERIORE
7383	PANNELLO CENTRALE ANTRACITE
7385	GRIGLIA FORATA SUPERIORE
7386	GRIGLIA BACINELLA
7387	GHIERA M52X1,5 PER SCAMBIATORE
7388	CIRCUITO TRIAC
7389	CENTRALINA POTENZA 220V ROSSINI
7390	CIRCUITO PANNELLO COMANDI
7392	FLANGIA BOILER DIAMETRO 120mm NICHELATA
7394	BOILER NICHELATO
7395	TASTIERA SILICONE VIVALDI
7396	TASTIERA SILICONE ROSSINI EP
7397	TASTIERA SILICONE ROSSINI EK
7398	SERBATOIO ACQUA ROSSINI E MINIVIVALDI
7399	BACINELLA
7400	FIANCO DESTRO ROSSO

Codice	Descrizione
7401	FIANCO SINISTRO ROSSO
7402	COPERCHIO PULSANTIERA
7403	PANNELLO ABS COMANDI
7404	VETRINETTA
7405	RACCORDO A “T” IN RESINA ACETALICA
7406	VALVOLINO NON RITORNO SERBATOIO
7407	INNESTO PER NON RITORNO SERBATOIO
7408	CORPO NON RITORNO SERBATOIO
7409	ASPIRAZIONE NON RITORNO SERBATOIO
7418	GUARNIZIONE OR 2.131 FKM 70
7475	RESISTENZA 110V/1250W
7476	RESISTENZA 110V/800W
7477	RESISTENZA BOILER 110V/1250W
7478	RESISTENZA BOILER 220V/1250W
7479	CABLAGGIO ROSSINI EK / EP
7480	CAVO CONTATORI VOLUMETRICI
7481	CABLAGGIO VIVALDI
7482	GUIDA SINISTRA TANICA ACQUA ROSSINI E MINIVIVALDI
7483	TUBO POZZETTO SONDA
7521	PRESSACAVO + GHIERA PG13,5 NERO
7522	CENTRALINA POTENZA 230V VIVALDI
7538	TUBO INGRESSO CONTATORE VIVALDI
7539	TUBO DA CONTATORE A CALDAIA VIVALDI
7540	SONDA TERMOREGOLATORE CABLATA
7541	TUBO SCARICO ELETTROVALVOLA GRUPPO
7542	TUBO ELETTROVALVOLA LIVELLO
7545	TUBO VAPORE CROMATO
7546	TUBO VAPORE CROMATO COMPLETO
7568	MOLLA TUBO VAPORE SNODATO
7579	BUSSOLA SNODO TUBO VAPORE SNODATO
7580	GUARNIZIONE OR 12,10X2,7 EPDM
7616	PIEDINO M6 H30
7617	PIASTRA SUPPORTO SENSORE LIVELLO ROSSINI E MINIVIVALDI
7618	CENTRALINA POTENZA 110V ROSSINI
7619	CENTRALINA POTENZA 110V VIVALDI
7620	GALLEGGIANTE ROSSINI E MINIVIVALDI
7623	MOTORE 230V/120W
7625	TUBO FLEX INOX 1/4” F/F 160cm
7634	MOTORE RPM 110V/120W
7635	SENSORE LIVELLO CABLATO
7639	POMPA 110V ROSSINI
7640	POMPA 230V ROSSINI
7641	CROCIERA 3 VIE 1/4”
7651	RACCORDO A “L” TUBO VAPORE
7666	TUBO INGRESSO CONTATORE
7667	TUBO USCITA CONTATORE
7696	ELETTROVALVOLA 2 VIE 115V/60Hz UR
7697	ELETTROVALVOLA 2 VIE 208-240V/60Hz UR
7698	CAVO ALIMENTAZIONE CON SPINA AMERICANA 125V 20A
7699	CAVO ALIMENTAZIONE CON SPINA AMERICANA 250V 20A
7729	FIANCO DESTRO GRIGIO
7730	FIANCO SINISTRO GRIGIO
7764	PIASTRA PROTEZIONE TRIAC VIVALDI
7765	TUBO MANOMETRO VIVALDI
7771	FISSAGGIO IN PLASTICA PER FIANCO
7775	FIANCO DESTRO NERO
7776	FIANCO SINISTRO NERO
7777	TARGHETTA VIVALDI
7778	TARGHETTA ROSSINI
7791	TARGHETTA LED VIVALDI
7792	TARGHETTA LED ROSSINI

Codice	Descrizione
7809	VAPORIZZATORE 3 FORI PER TUBO INOX + OR
7823	POMOLO CON VITE M 5 X 7
7824	CROCE FERMO GALLEGGIANTE
7832	TUBO VAPORE INOX SNODATO
7843	PANNELLO POSTERIORE CENTRALE INOX
7852	SONDA CONTROLLO LIVELLO VIVALDI
7867	COPRISCARICO ROSSINI ATTACCO DIRETTO
7868	STAFFA SOSTEGNO POMPA ROSSINI ATTACCO DIRETTO
7869	CABLAGGIO ROSSINI ATTACCO DIRETTO
7870	TUBO ALIMENTAZIONE CALDAIETTA ROSSINI
7901	COPERCHIO SCATOLA CENTRALINA
7902	SCATOLA CENTRALINA
7913	CABLAGGIO VIVALDI UL
7927	TARGA “LA SPAZIALE” NERA
7953	FILTRO ALIMENTAZIONE
7957	PIASTRA PROTEZIONE TRIAC ROSSINI
8028	DADO PER ANTIVIBRANTE
8115	INTERRUTTORE CABLATO
8256	GUAINA GOMMA PER TUBO VAPORE SNODATO
8273	DADO PER SNODO ACQUA
8289	GUARNIZIONE OR 16X2 SILICONE
8328	CAPPUCCINATORE SPIDEM NERO
8354	GUARNIZIONE OR VAPORE SNODATO
8417	BACINELLA SCARICO DIRETTO
8461	ASTA RUBINETTO
8465	PERNO PER RUBINETTO LUNGHEZZA 29mm
8466	PERNO PER RUBINETTO LUNGHEZZA 15mm
8467	BIELLETTA PER RUBINETTO
8468	LEVISMO PER RUBINETTO
8489	CORNICE PER LEVISMO RUBINETTO
8499	POMELLO M4 RUBINETTO
8531	ADESIVO RESINATO VAPORE
8555	ANELLO ELASTICO DIAMETRO 3,2mm
8582	VALVOLA SICUREZZA 3/8” TARATA
8622	CORPO RUBINETTO
8693	MOLLA RUBINETTO
8849	ELETTROVALVOLA 2 VIE 1/8” 230V/50Hz 5W
8859	TUBO PESCANTE CALDAIA MINIVIVALDI
8860	BOILER 220V MINIVIVALDI
8865	CENTRALINA POTENZA 220V MINIVIVALDI
8866	CENTRALINA POTENZA 110V MINIVIVALDI
8867	CABLAGGIO MINIVIVALDI
8879	RACCORDO A 4 VIE 1/4” MASCHIO
8883	COPERCHIO SCATOLA LCD 8x2
8884	FRONTALE SCATOLA LCD 8x2
8885	PULSANTIERA MEMBRANA 3 TASTI PER LCD 8x2
8886	CAVETTO DISPLAY / CENTRALINA
8890	CONTABATTUTE
8891	TIMER
8917	ELETTROVALVOLA 2 VIE 1/8” 110V/60Hz 5W
8919	SONDA TEMPERATURA 1/8”
8922	CABLAGGIO MINIVIVALDI UL
8924	TARGHETTA MINIVIVALDI
8925	TARGHETTA MINIVIVALDI
8944	TARGHETTA LED VIVALDI -USA-
8953	BOILER 110V MINIVIVALDI
8955	FRONTALINO MINIVIVALDI
8956	COPRISCARICO MINIVIVALDI
8957	PIASTRA MANOMETRO MINIVIVALDI
8958	PIASTRA RUBINETTO MINIVIVALDI
8959	TUBO VALVOLA SICUREZZA MINIVIVALDI

Codice	Descrizione
8960	TUBO MANOMETRO MINIVIVALDI
8961	TUBO INGRESSO ELETTROVALVOLA LIVELLO MINIVIVALDI
8963	SONDA LIVELLO MINIVIVALDI
8964	RUBINETTO MINIVIVALDI COMPLETO
8965	RUBINETTO ASSEMBLATO MINIVIVALDI
8997	COPRISCARICO VIVALDI II
9023	TARGHETTA VIVALDI II
9038	MOLLA PORTAFILTRO DIAMETRO 1,0mm
9101	FILTRO ACQUA FI830
9144	25-06-2007
9145	PORTAFUSIBILE DA PANNELLO UL
9146	PROTEZIONE VALVOLINO
9259	POMPA 100V 50/60
9260	ELETTROVALVOLA 2 VIE 1/4” 100V 50/60 DIAMETRO 3mm
9261	ELETTROVALVOLA 3 VIE 100V/50-60Hz
9262	ELETTROVALVOLA 2 VIE 1/8” 100V/50-60Hz 5W
9264	TUBO CROMATO CAPPUCCINATORE SPIDEM
9340	TARGHETTA LED MINIVIVALDI USA
9341	TARGHETTA MINIVIVALDI II
9342	COPRISCARICO MINIVIVALDI II
9682	CARTUCCIA MISURA “M” 100 Lt
9683	ADATTATORE BEST CUP
9924	INSERTO ABS MANOPOLA PORTAFILTRO
9926	PORTAFILTRO COMPLETO 09
9945	CORPO PORTAFILTRO PER CAPSULA
9978	GUARNIZIONE DIFFUSORE PER CAPSULA FAP
9980	DIFFUSORE PER CAPSULA FAP
9984	PORTAFILTRO COMPLETO 09 BASSO
9996	PORTAFILTRO COMPLETO PER CAPSULA
10013	SUPPORTO CAPSULA FAP ANODIZZATO
10020	SUPPORTO CAPSULA 31,5 X 25 ANODIZZATO
10021	DIFFUSORE PER CAPSULA 31,5 X 25
10022	GUARNIZIONE PER CAPSULA 31,5 X 25

Realized by STUDIO ‘80 Bologna - Italy

La Spaziale S.p.A.

Via E. Duse, 8
40033 Casalecchio di Reno
Bologna - (Italy)
Tel. +39 051 611.10.11
Fax +39 051 611.10.40

E-mail: info@laspaziale.com
Web Site: www.laspaziale.com